ПОЛИМЕТА·С
МЕТАЛООБРАБОТВАЩИ МАШИНИ И ИНСТРУМЕНТИ

СОФИЯ 1528, ж.к. Дружба 1, ул. Илия Бешков 3
т +359 2 973 28 87, +359 2 973 29 04, с +359 2 973 27 66
office@polymeta.bg, www.polymeta.bg

# Мултифункционална шлифовъчна машина CTG-500

**Предимства:**

1. **Комбинира кръглошлифовъчен шлайф и заточна машина.**
2. **Приложим както за вътрешно външно и конусно шлайфане на детайли , така и за шлайфане на плоски вертикални и наклонени повърхности и канали.**
3. **Незаменим инструмент за оборудване на сервизи и за производствени фабрики.**

| | | |
|---|---|---|
| Модел | | CTG-500 |
| Максимален диаметър на външно шлифоване | mm | Φ200 |
| Максимална дължина на работния детайл | mm | 500 |
| Максимален размер на външно шлифоване | mm | Φ5 ～50x400 |
| Максимален размер на вътрешно шлифоване | mm | Φ10 ～50x75 |
| Максимално тегло на работния детайл | кг | 10 |
| Скорост на шпиндела (предна бабка) | Rpm | 110,200,300 |
| Ъгъл на завъртане | ° | ±90° |
| Вертикален / напречен ход на щпиндела | mm | 200/200 |
| Скорост на шпиндела (шлифовъчен супорт) | rpm | 2500 |
| Скорост на шпиндела за вътрешно шлифоване | rpm | 13500 |
| Надлъжен ход на масата | mm | 480 |
| Скорост на напречно подаване на масата | m/min | ＜7 |
| Макс. Ъгъл на завъртване на масата | ° | ＋45°～－30° |
| Конус на задното седло | | MK2 |
| Ход на задното седло | mm | 14 |
| Мощност | kW | 2.9 |
| Габаритни размер | mm | 1520x1133x1173 |
| Опаковачни размери | mm | 1820x1400x1630 |
| Тегло | кг | 1285/1700 |

**Принадлежности включени в цената :**

1. **Охладителна система**
2. **Шлифовъчен диск**
3. **Устройство за вътрешно шлифоване**
4. **Удължение на шпиндела за шлифовъчния диск**
5. **Дорник**
6. **Три челюстен патронник**
8. **Център**
9. **Стопорна опора (позиционира на режещия ръб за заточване)**
10. **Център упорен скосен**
11. **Ляво задно седло**
12. **Стругарско сърце**
13. **Изправящо устройство без диамантено острие**
14. **Приспособление за сваляне на диска**
15. **Ремъци**
16. **Стойка за балансиране на диска**
17. **Фланец за шливочен диск**
18. **Центрираща втулка**
19. **Защита на диска**

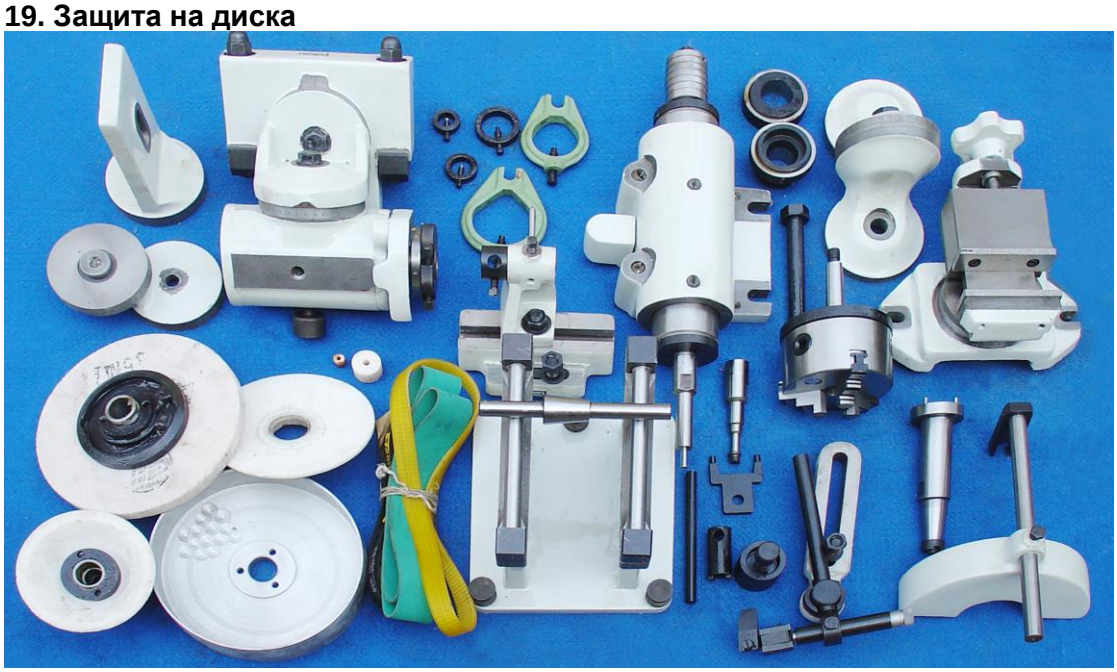

**ОПЦИИ:**
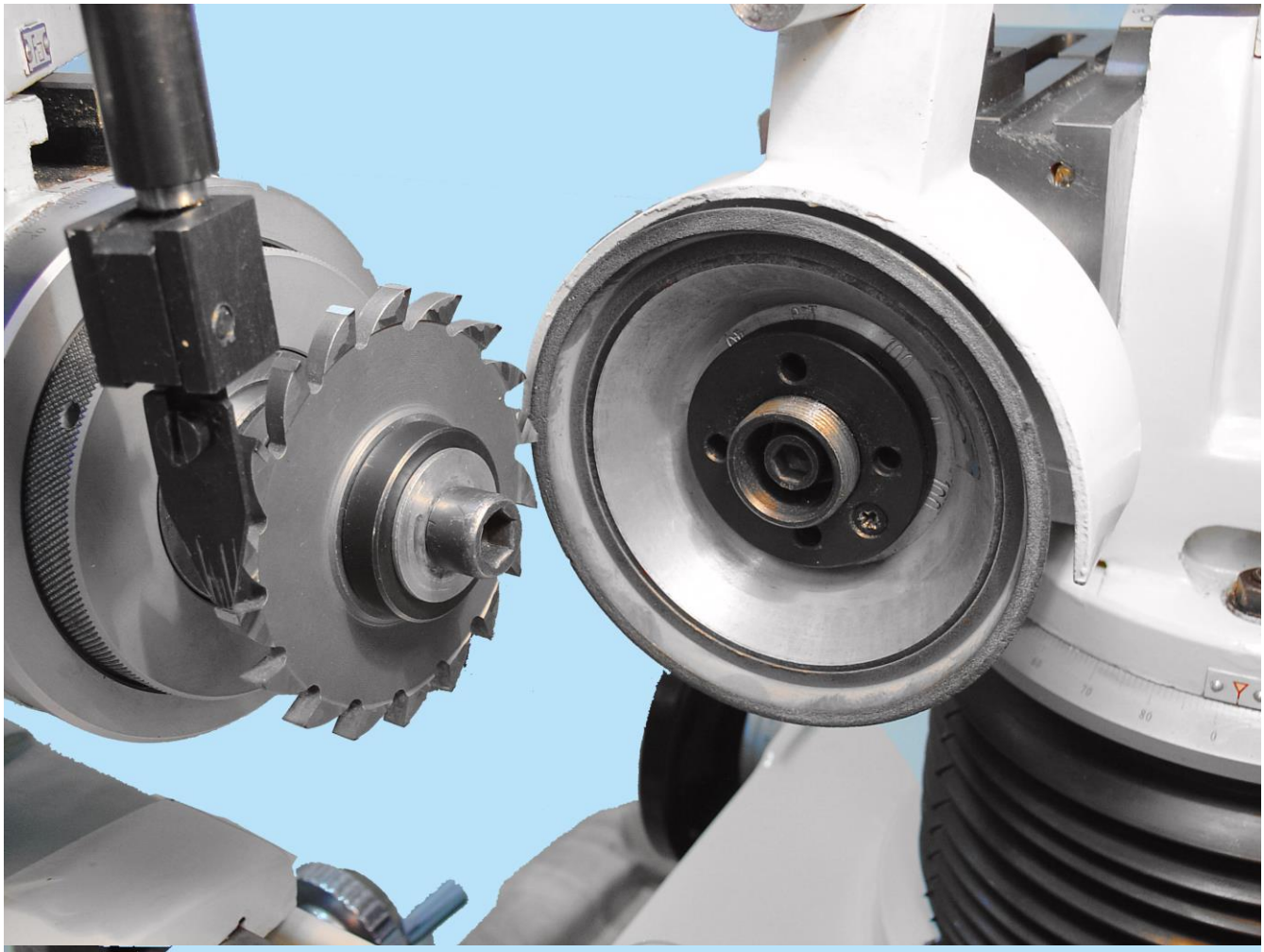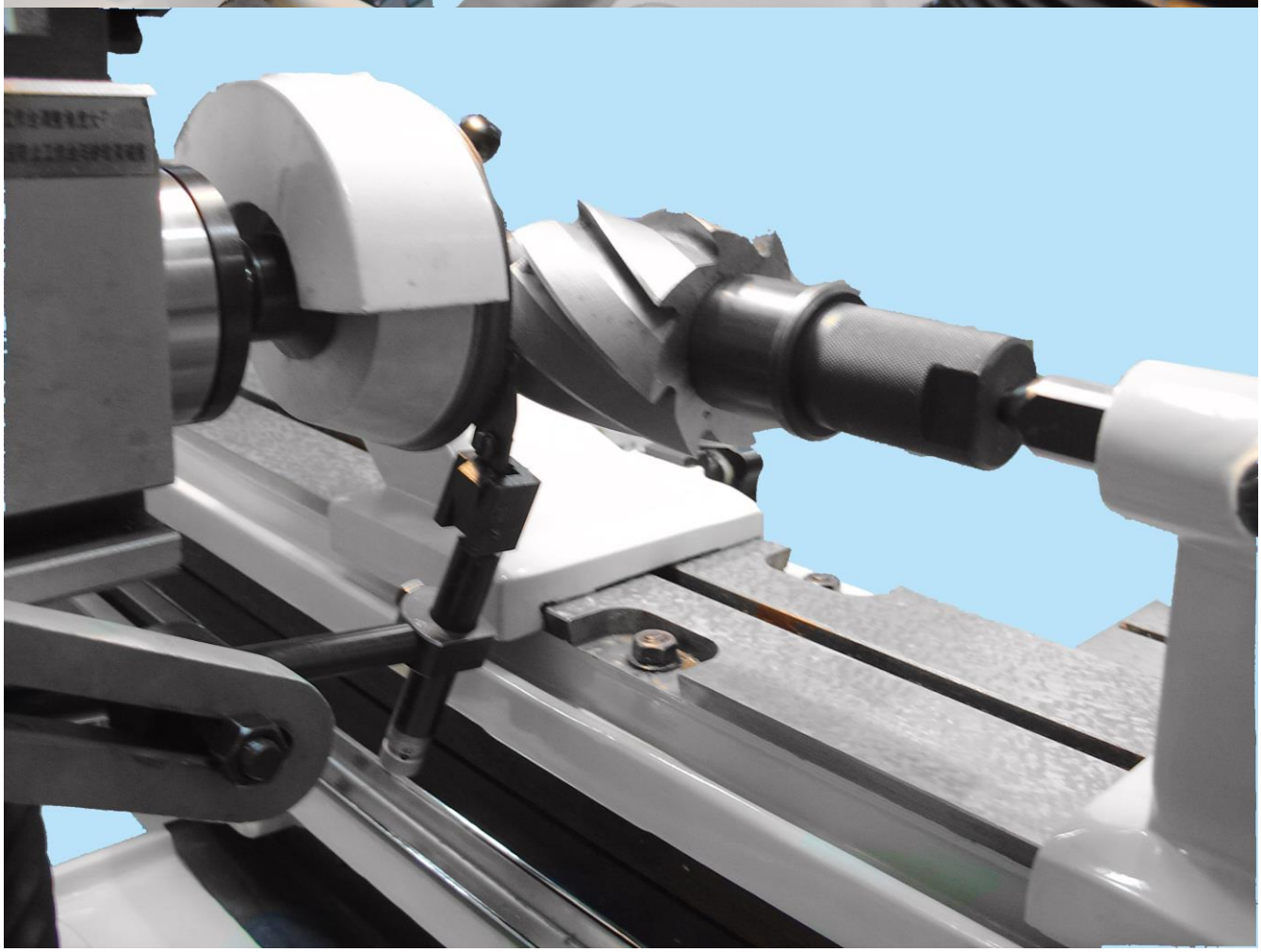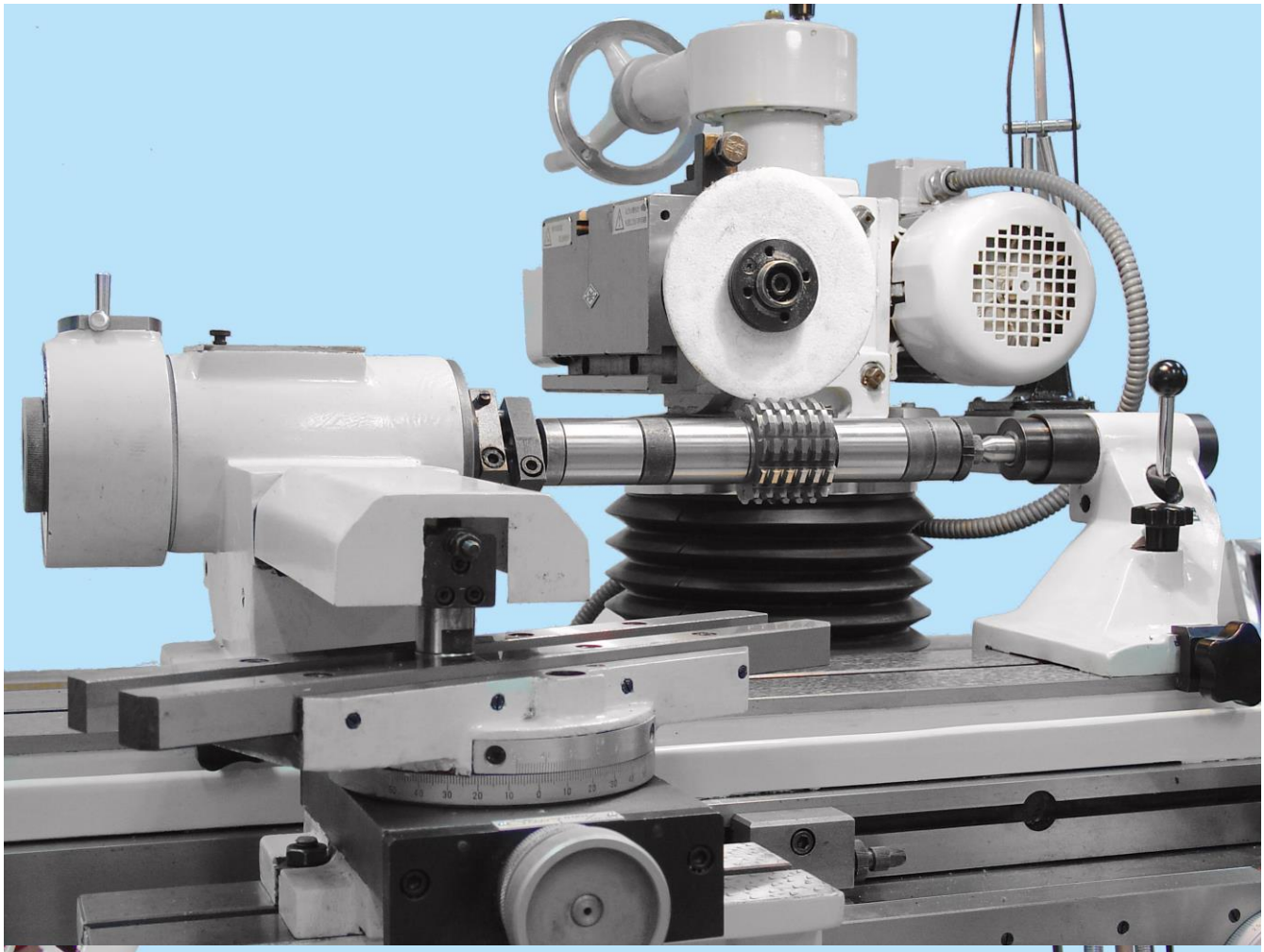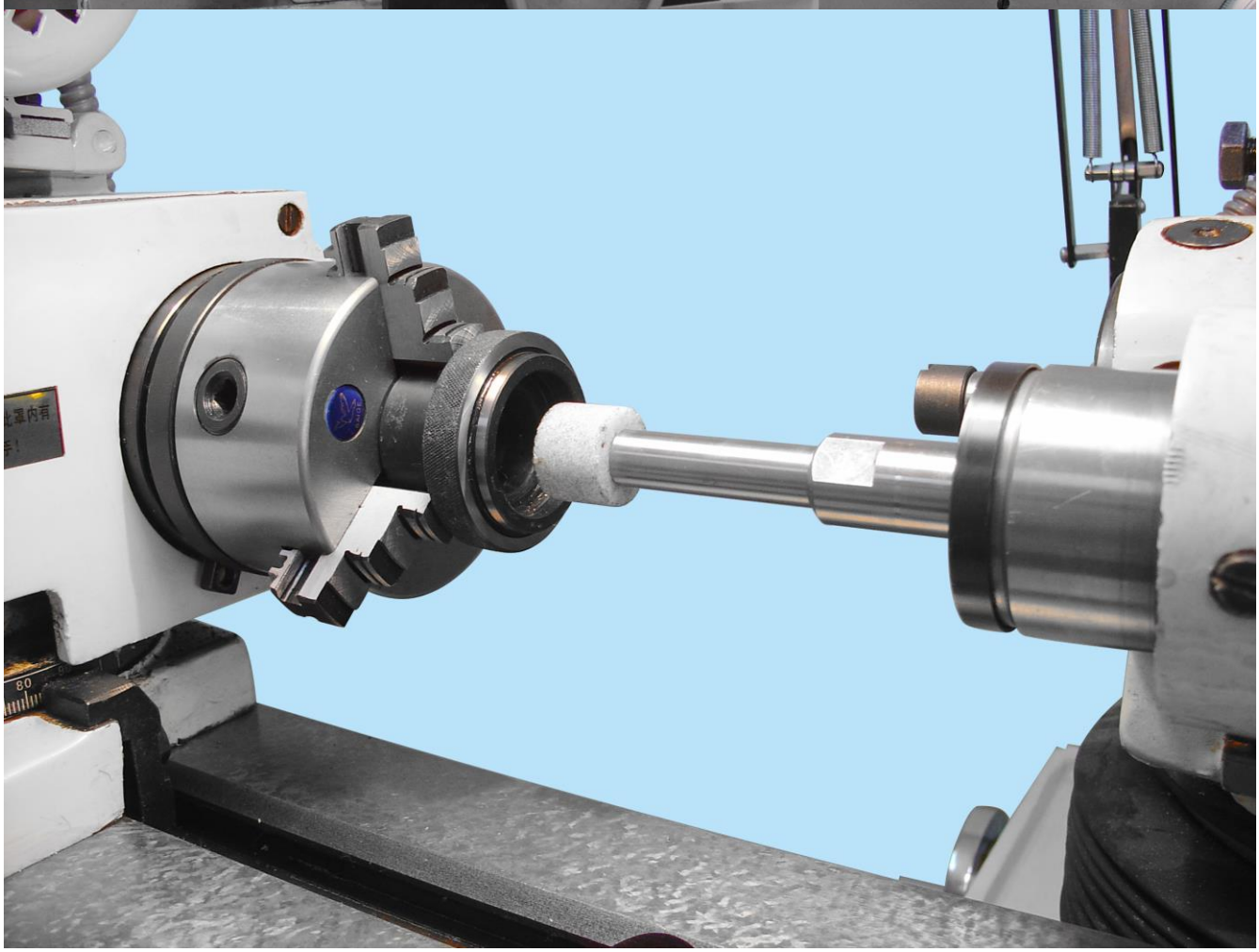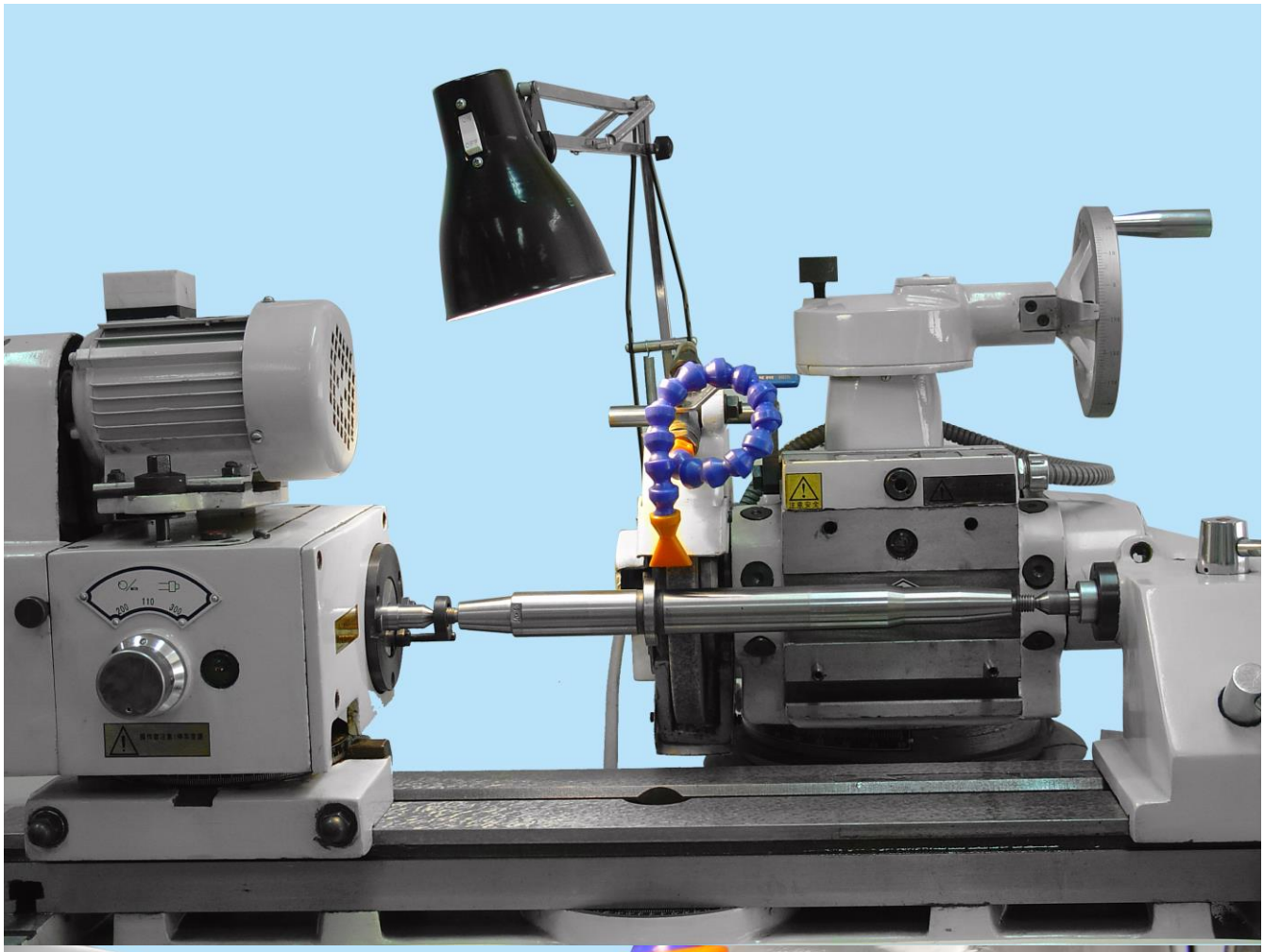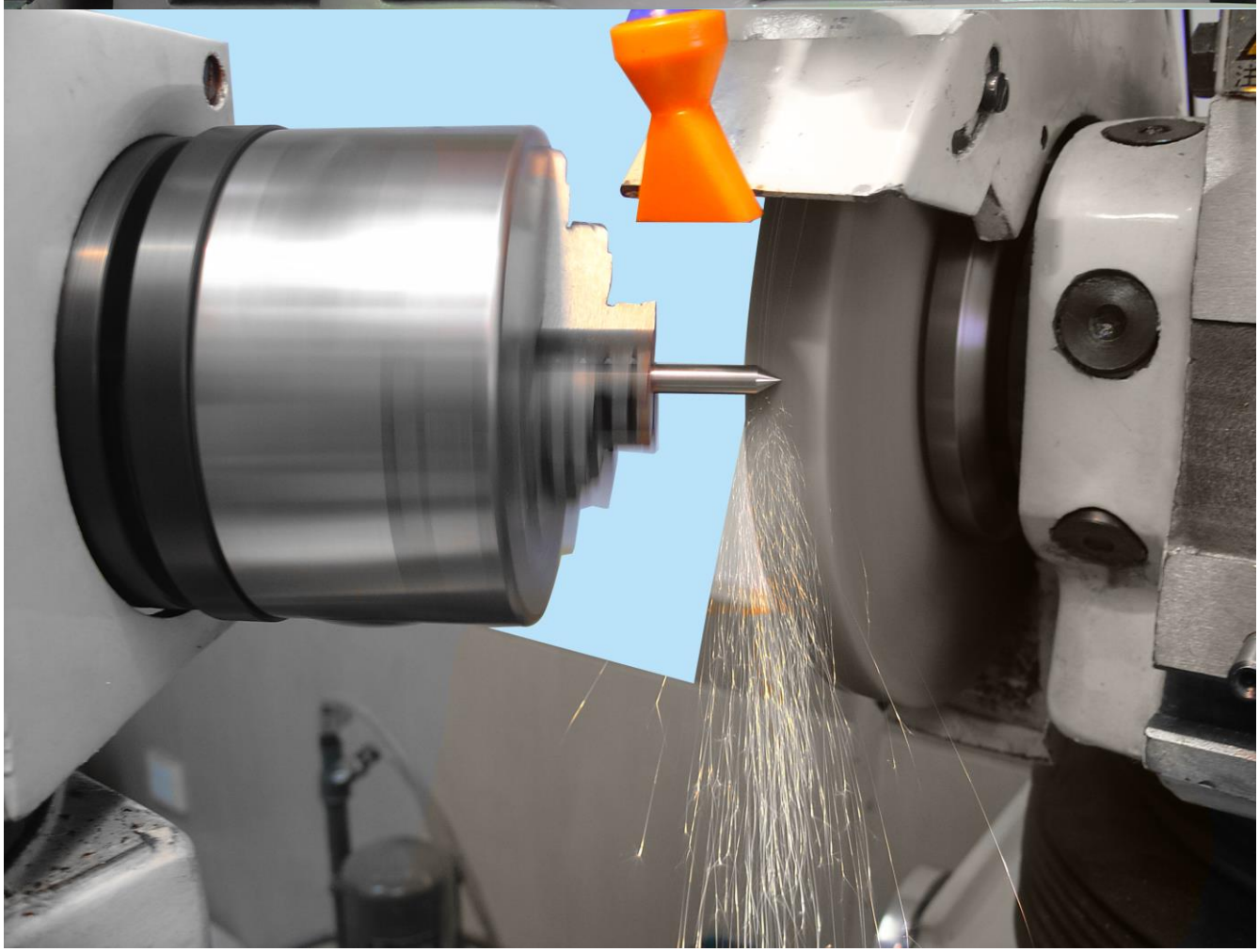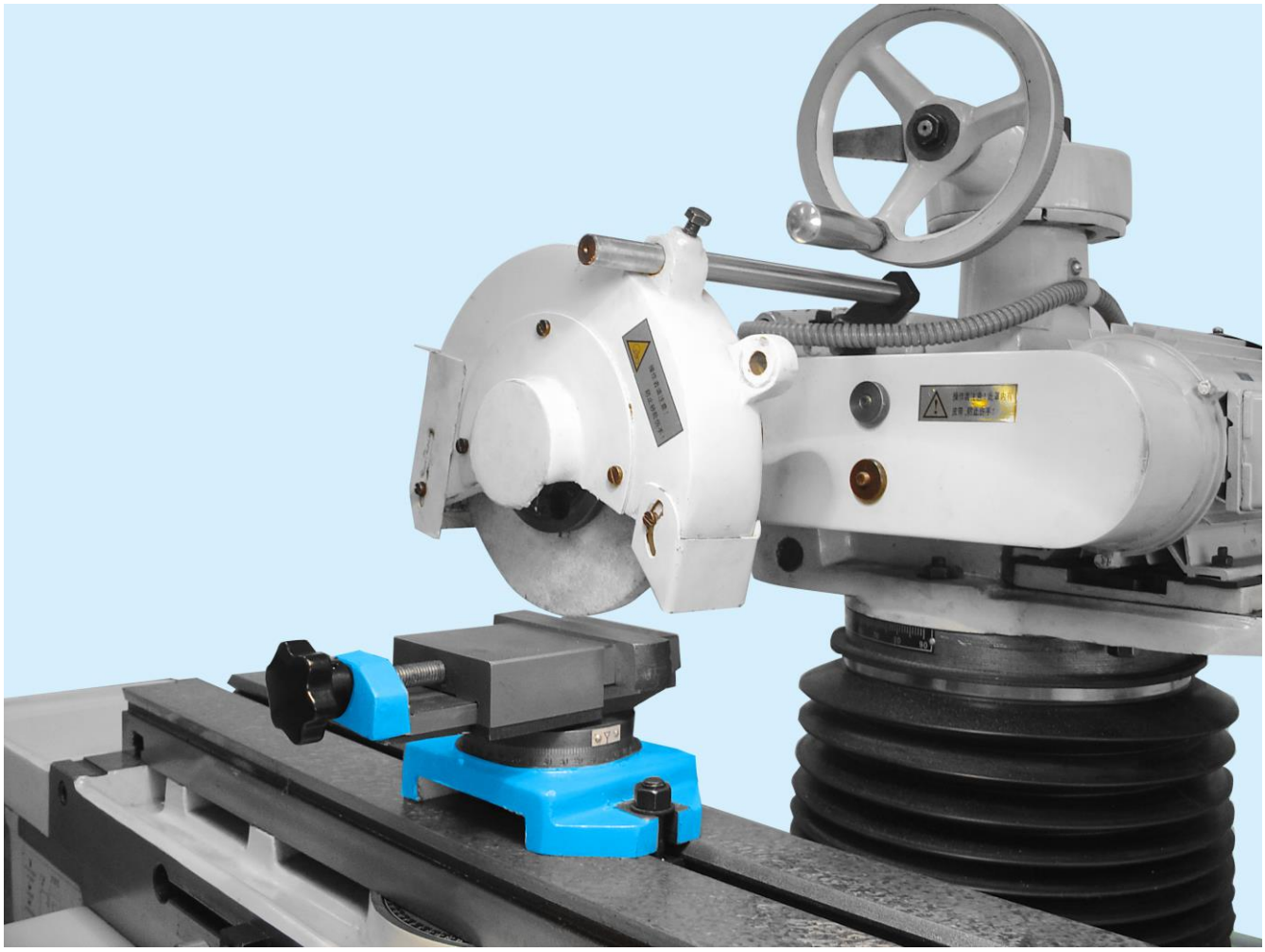
1. **Прахоуловител**
2. **Магнитна маса с постоянен магнит 125x300mm**